STEGET srl
società di ingegneria
via San Donato, 101 10144 Torino
telefono +3911740129 +39117715058
fax +39117776976 e-mail info@steget.it

società con sistema di gestione certificato per la qualità UNI EN ISO 9001 : 2008

REGIONE PIEMONTE COMUNE DI VAUDA C.SE PROVINCIA DI TORINO

NUOVA SEDE DEL CENTRO DI DOCUMENTAZIONE DEL PARCO DELLE VAUDE

OGGETTO

PROGETTO ESECUTIVO

PROGETTO IMPIANTO ELETTRICO
SCHEMA UNIFILARE - QUADRO GENERALE (QG)

TAVOLA 13.6

DATA 16.01.2017

SCALA -:-

COD. 22601 E2017

AGGIORNAMENTO

RELEASE	DESCRIZIONE	DATA	REDATTO	VISTO
R1	EMISSIONE	Gennaio 2017	MRG	MRG

COMMITTENTE:
COMUNE DI VAUDA CANAVESE

RESPONSABILE DEL PROCEDIMENTO:
Dott. FILADELFO CURCIO

PROGETTISTI:
Arch. PATRIZIA GIACOMELLI
n. 4241 Ordine Provincia di Torino

Arch. MASSIMO LOVERA
n. 4638 Ordine Provincia di Torino

COLLABORATORI:
Ing. MAURO LORENZO MIRAGLIO
n. 5978 Y Ordine Provincia di Torino

VISTI

IL PRESENTE FRONTE QUADRO E' INDICATIVO ED ANDRA' VERIFICATO IN FASE ESECUTIVA IN FUNZIONE DELLE CARATTERISTICHE DEL PRODOTTO FORNITO

VISTA DALL'ALTO

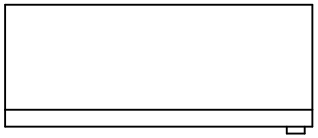

FRONTE QUADRO

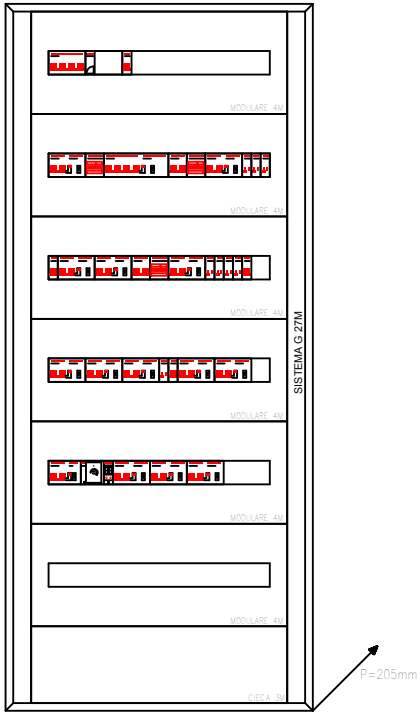

REV	DATA	DESCRIZIONE	DISEGNATO	CONTROLLATO

COMMITTENTE
Nuova Sede del Centro di Documentazione
del Parco delle Vaude
Vauda Canavese (TO)

OGGETTO
QG
Quadro Generale

NOTA
Fronte Quadro

FILE 00000200
DISEGNO 13/6
FOGLIO 0 SEGUE 1

Da Quadro:	QC
Partenza:	1 1
Cavo [mm]: ²	1(5G16)
Lunghezza [m]:	20
Frequenza [Hz]:	50
Tensione [V]:	400
Polarita':	Quadripolare
Tipo morsetto:	CBD.25
Numerazione morsetto:	1.2.3.4.T

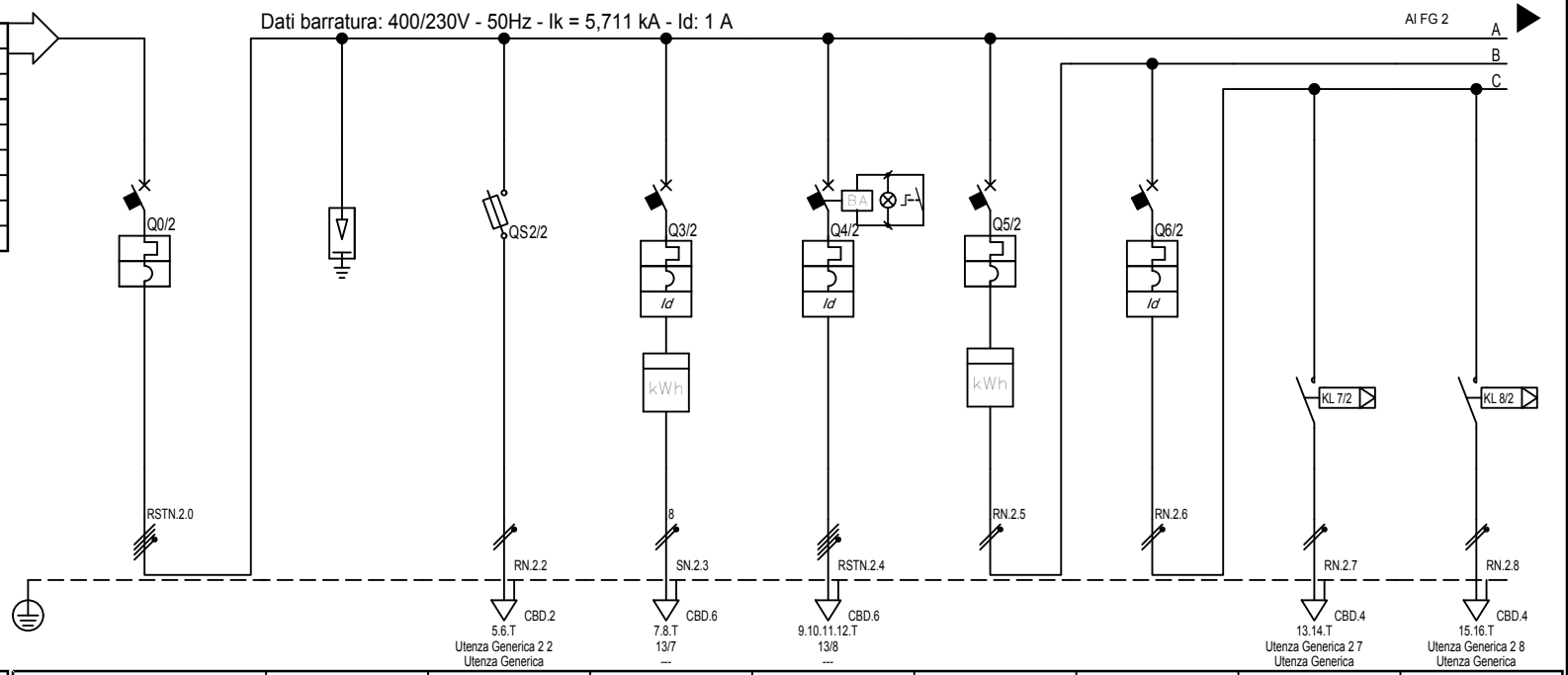

Sigla utenza			2 0	2 1	2 2	2 3	2 4	2 5	2 6	2 7	2 8
Descrizione			Interruttore Generale	Scaricatori Sovratensione	Ausiliari Quadro	Aòlimentazione Quadro "QA1"	Alimentazione Quadro "QCCT"	Interruttore Generale Area 2	Alimentazione Illuminazione Locali	Illuminazione Sala 1	Illuminazione Sala 2
POTENZA CONTEMPORANEA		[kW]	21	0	0	3,2	5,65	3,8	1,8	0,5	0,4
CORRENTE (Ib)		[A]	60	0	0	15	15	18	8,66	2,406	1,925
CosFi			0,889	---	---	0,9	0,9	0,9	0,9	0,9	0,9
COEFF. DI CONTEMPORANEITA'		[%]	80	100	100	100	100	100	100	100	100
DISTRIBUZIONE			Quadripolare	Quadripolare	Monofase L1+N	Monofase L2+N	Quadripolare	Monofase L1+N	Monofase L1+N	Monofase L1+N	Monofase L1+N
PROTEZIONE	Marca		SCHNEIDER	---	SCHNEIDER	SCHNEIDER	SCHNEIDER	SCHNEIDER	SCHNEIDER	---	---
	Tipo		iC60N	---	STI Gr. 8.5x31.5	iC60N+Vigi AC	iC60N+Vigi AC	C60N	iC60N+Vigi AC	---	---
	Taglia (Ith)	[A]	63	---	20	20	20	32	16	---	---
	Polarità		4 x 63	---	2 x 20	2 x 20	4 x 20	2 x 32	2 x 16	---	---
	In Max/Min/Reg.	[A]	---/---/63	---/---/---	---/---/6	---/---/20	---/---/20	---/---/32	---/---/16	---/---/---	---/---/---
	Im Max/Min/Reg.	[A]	---/---/630	---/---/---	---/---/13	---/---/200	---/---/200	---/---/320	---/---/160	---/---/---	---/---/---
	P.d.I.	[kA]	10	---	50	20	10	20	20	---	---
	I differenziale (Id)	[A]	---	---	---	0,3 - Cl. AC	0,3 - Cl. AC	---	0,03 - Cl. AC	---	---
	Esecuzione		Modulare	---	Modulare	Modulare	Modulare	Modulare	Modulare	---	---
CONTATTORE											
STRUMENTI											
LINEA	Sigla cavo		---		N07 V-K	N07 V-K	N07 V-K	---	---	N07 V-K	N07 V-K
	Coefficienti		---		0,800	0,800	0,800	---	---	0,700	0,700
	Posa		---		__1	__1	__3	---	---	__5	__5
	Lunghezza/L. Max	[m]	---/---		0,2/376	20/51	20/112	---/---	---/---	30/221	30/277
	Sezione	[mmq]	---		2(1x1,5)+(1PE1,5)	2(1x4)+(1PE4)	4(1x4)+(1PE4)	---	---	2(1x2,5)+(1PE2,5)	2(1x2,5)+(1PE2,5)
	Portata (Iz)	[A]	---		12	21	22	---	---	17	17

REV	DATA	DESCRIZIONE	DISEGNATO	CONTROLLATO

COMMITTENTE
Nuova Sede del Centro di Documentazione
del Parco delle Vaude
Vauda Canavese (TO)

OGGETTO
QG
Quadro Generale

NOTA

FILE 00000201
DISEGNO 13/6
FOGLIO 1 SEGUE 2

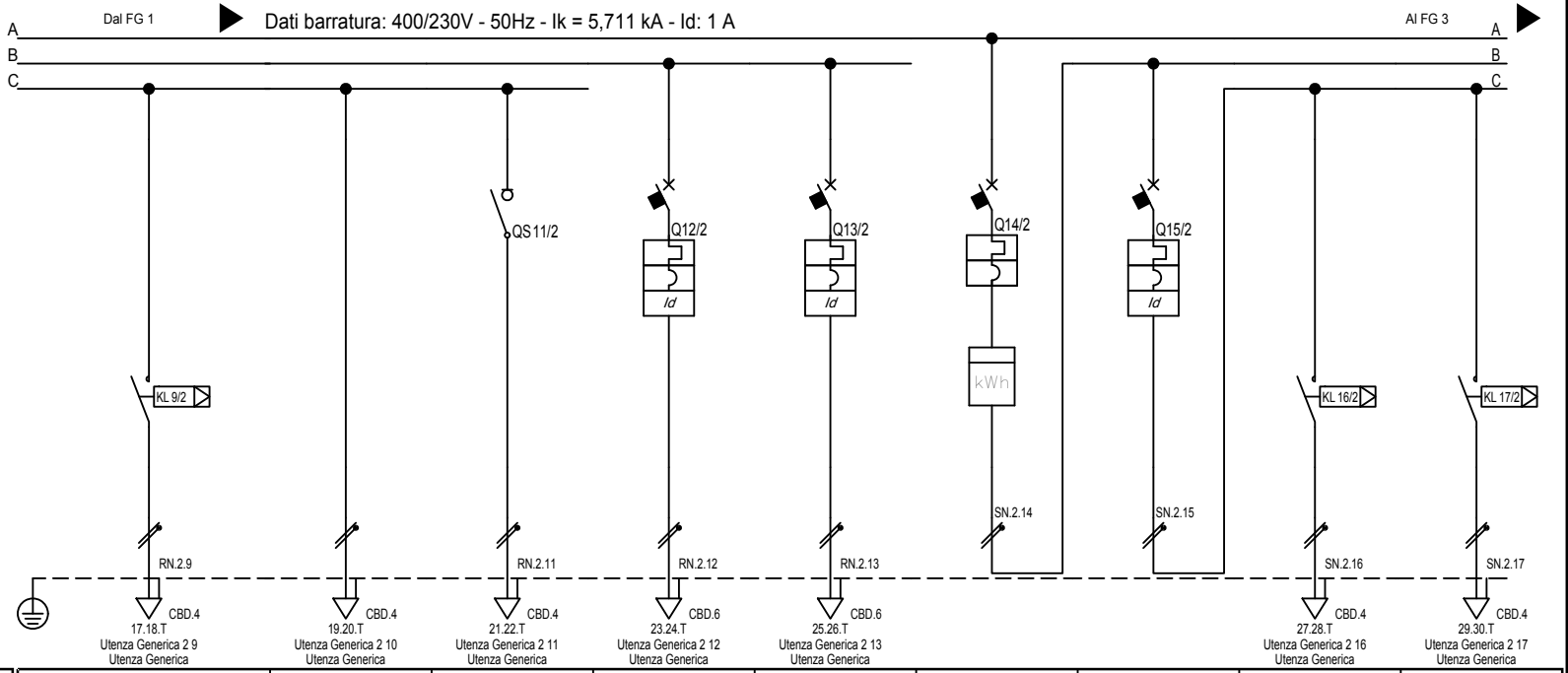

Sigla utenza			2 9	2 10	2 11	2 12	2 13	2 14	2 15	2 16	2 17
Descrizione			Illuminazione Sala 3	Illuminazione Servizi	Illuminazione Emergenza	Alimentazione Forza Motrice	Alimentazione Ventilconvettori	Interruttore Generale Area 3	Alimentazione Illuminazione Locali	Illuminazione Sala 1	Illuminazione Sala 2
POTENZA CONTEMPORANEA		[kW]	0,5	0,2	0,2	1	1	4,4	2,4	0,5	0,4
CORRENTE (Ib)		[A]	2,406	0,962	0,962	4,811	4,811	21	12	2,406	1,925
CosFi			0,9	0,9	0,9	0,9	0,9	0,9	0,9	0,9	0,9
COEFF. DI CONTEMPORANEITA'		[%]	100	100	100	100	100	100	100	100	100
DISTRIBUZIONE			Monofase L1+N	Monofase L1+N	Monofase L1+N	Monofase L1+N	Monofase L1+N	Monofase L2+N	Monofase L2+N	Monofase L2+N	Monofase L2+N
PROTEZIONE	Marca		---	---	SCHNEIDER	SCHNEIDER	SCHNEIDER	SCHNEIDER	SCHNEIDER	---	---
	Tipo		---	---	I	C60N+Vigi AC	C60N+Vigi AC	C60N	iC60N+Vigi AC	---	---
	Taglia (Ith)	[A]	---	---	20	16	16	32	16	---	---
	Polarità		---	---	2 x 20	2 x 16	2 x 16	2 x 32	2 x 16	---	---
	In Max/Min/Reg.	[A]	---/---/---	---/---/---	---/---/---	---/---/16	---/---/16	---/---/32	---/---/16	---/---/---	---/---/---
	Im Max/Min/Reg.	[A]	---/---/---	---/---/---	---/---/---	---/---/160	---/---/160	---/---/320	---/---/160	---/---/---	---/---/---
	P.d.I.	[kA]	---	---	---	20	20	20	20	---	---
	I differenziale (Id)	[A]	---	---	---	0,03 - Cl. AC	0,03 - Cl. AC	---	0,03 - Cl. AC	---	---
	Esecuzione		---	---	Modulare	Modulare	Modulare	Modulare	Modulare	---	---
CONTATTORE											
STRUMENTI											
LINEA	Sigla cavo		N07 V-K	N07 V-K	N07 V-K	N07 V-K	N07 V-K	---	---	N07 V-K	N07 V-K
	Coefficienti		0,700	0,700	0,700	0,700	0,700	---	---	0,700	0,700
	Posa		__5	__5	__5	__5	__5	---	---	__5	__5
	Lunghezza/L. Max	[m]	30/221	30/555	30/555	30/177	30/177	---/---	---/---	30/219	30/274
	Sezione	[mmq]	2(1x2,5)+(1PE2,5)	2(1x2,5)+(1PE2,5)	2(1x2,5)+(1PE2,5)	2(1x4)+(1PE4)	2(1x4)+(1PE4)	---	---	2(1x2,5)+(1PE2,5)	2(1x2,5)+(1PE2,5)
	Portata (Iz)	[A]	17	17	17	22	22	---	---	17	17

REV	DATA	DESCRIZIONE	DISEGNATO	CONTROLLATO

COMMITTENTE
Nuova Sede del Centro di Documentazione
del Parco delle Vaude
Vauda Canavese (TO)

OGGETTO
QG
Quadro Generale

NOTA

FILE 00000202
DISEGNO 13/6
FOGLIO 2 SEGUE 3

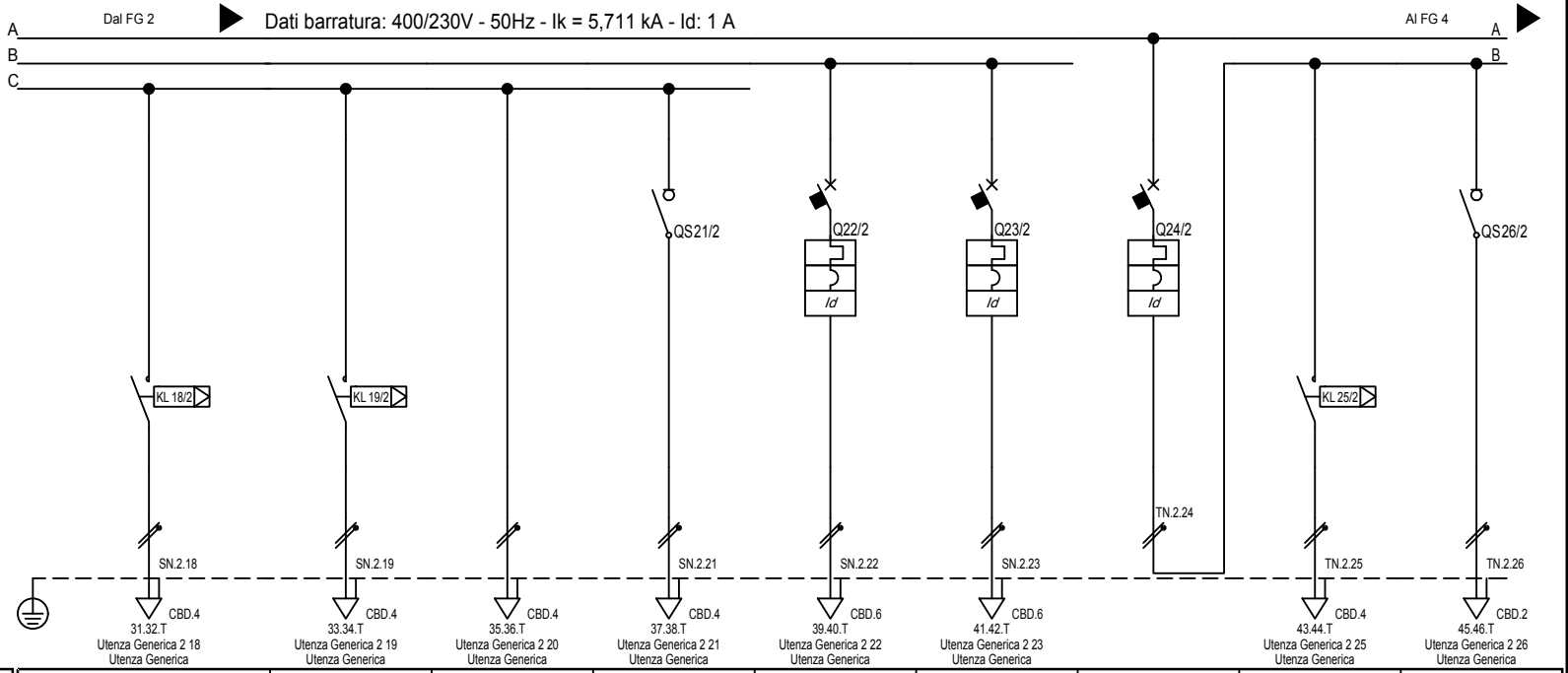

Sigla utenza			2 18	2 19	2 20	2 21	2 22	2 23	2 24	2 25	2 26
Descrizione			Illuminazione Sala 3	Illuminazione Sala 4	Illuminazione Ripostiglio	Illuminazione Emergenza	Alimentazione Forza Motrice	Alimentazione Ventilconvettori	Alimentazione Illuminazione Scale	Illuminazione Normale	Illuminazione Emergenza
POTENZA CONTEMPORANEA		[kW]	0,5	0,6	0,1	0,3	1	1	0,525	0,5	0,025
CORRENTE (Ib)		[A]	2,406	2,887	0,481	1,443	4,811	4,811	2,526	2,406	0,12
CosFi			0,9	0,9	0,9	0,9	0,9	0,9	0,9	0,9	0,9
COEFF. DI CONTEMPORANEITA'		[%]	100	100	100	100	100	100	100	100	100
DISTRIBUZIONE			Monofase L2+N	Monofase L2+N	Monofase L2+N	Monofase L2+N	Monofase L2+N	Monofase L2+N	Monofase L3+N	Monofase L3+N	Monofase L3+N
PROTEZIONE	Marca		---	---	---	SCHNEIDER	SCHNEIDER	SCHNEIDER	SCHNEIDER	---	SCHNEIDER
	Tipo		---	---	---	I	C60N+Vigi AC	C60N+Vigi AC	iC60N+Vigi AC	---	I
	Taglia (Ith)	[A]	---	---	---	20	16	16	10	---	20
	Polarità		---	---	---	2 x 20	2 x 16	2 x 16	2 x 10	---	2 x 20
	In Max/Min/Reg.	[A]	---/---/---	---/---/---	---/---/---	---/---/---	---/---/16	---/---/16	---/---/10	---/---/---	---/---/---
	Im Max/Min/Reg.	[A]	---/---/---	---/---/---	---/---/---	---/---/---	---/---/160	---/---/160	---/---/100	---/---/---	---/---/---
	P.d.I.	[kA]	---	---	---	---	20	20	20	---	---
	I differenziale (Id)	[A]	---	---	---	---	0,03 - Cl. AC	0,03 - Cl. AC	0,03 - Cl. AC	---	---
	Esecuzione		---	---	---	Modulare	Modulare	Modulare	Modulare	---	Modulare
CONTATTORE											
STRUMENTI											
LINEA	Sigla cavo		N07 V-K	N07 V-K	N07 V-K	N07 V-K	N07 V-K	N07 V-K	---	N07 V-K	N07 V-K
	Coefficienti		0,700	0,700	0,700	0,700	0,700	0,700	---	0,700	0,700
	Posa		__5	__5	__5	__5	__5	__5	---	__5	__5
	Lunghezza/L. Max	[m]	30/219	30/182	30/1.100	30/366	30/176	30/176	---/---	20/227	20/2.746
	Sezione	[mmq]	2(1x2,5)+(1PE2,5)	2(1x2,5)+(1PE2,5)	2(1x2,5)+(1PE2,5)	2(1x2,5)+(1PE2,5)	2(1x4)+(1PE4)	2(1x4)+(1PE4)	---	2(1x2,5)+(1PE2,5)	2(1x1,5)+(1PE1,5)
	Portata (Iz)	[A]	17	17	17	17	22	22	---	17	12

REV	DATA	DESCRIZIONE	DISEGNATO	CONTROLLATO

COMMITTENTE
Nuova Sede del Centro di Documentazione
del Parco delle Vaude
Vauda Canavese (TO)

OGGETTO
QG
Quadro Generale

NOTA

FILE 00000203
DISEGNO 13/6
FOGLIO 3
SEGUE 4

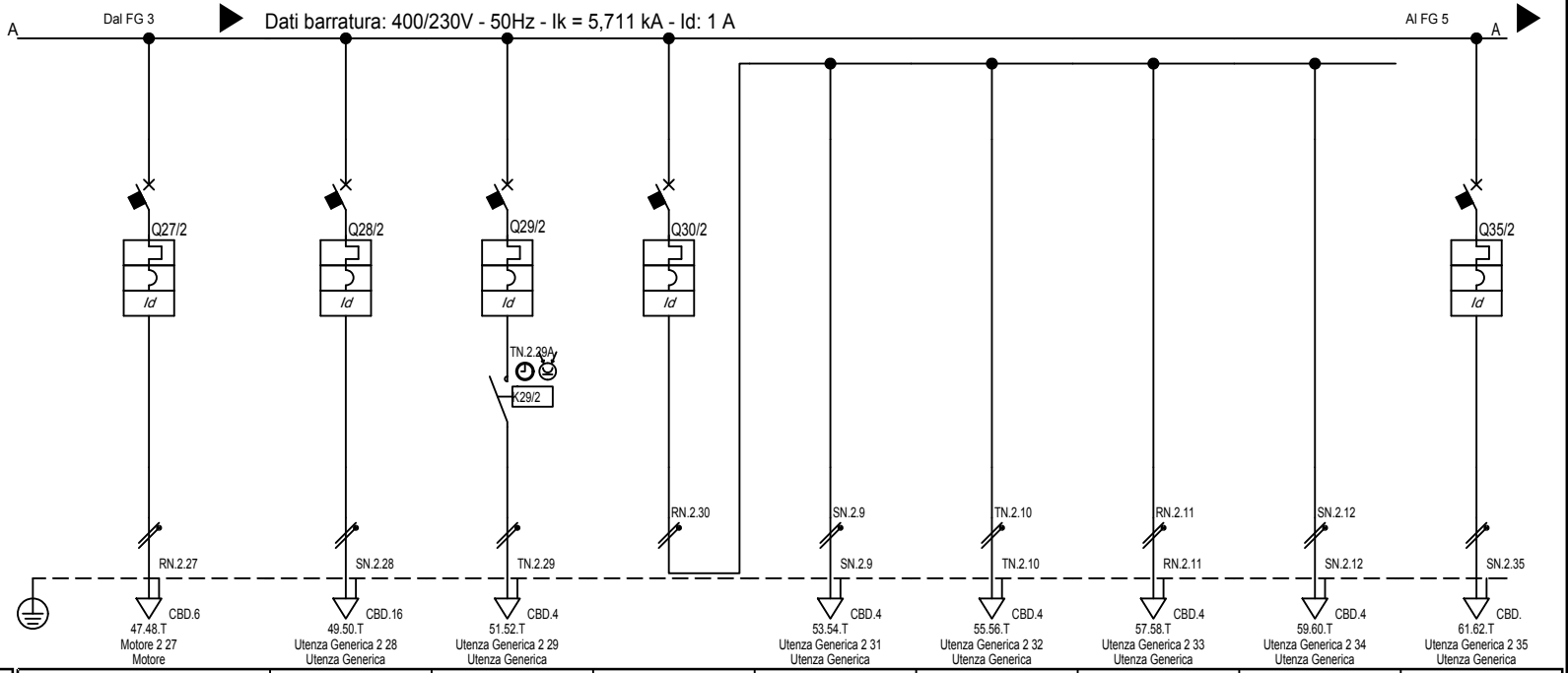

Sigla utenza			2 27	2 28	2 29	2 30	2 31	2 32	2 33	2 34	2 35
Descrizione			Alimentazione Elevatore	Aòlimentazione Impianto Fotovoltaico	Alimentazione Illuminazione esterna	Alimentazione Impianti Speciali	Alimentazione TVcc	Alimentazione HUB	Alimentazione Centralino Citofonico	Alimentazione Rivelazione Fumi	Riserva
POTENZA CONTEMPORANEA		[kW]	2	5	0,4	0,85	0,2	0,3	0,15	0,2	0
CORRENTE (Ib)		[A]	12	24	1,925	4,09	0,962	1,443	0,722	0,962	0
CosFi			0,75	0,9	0,9	0,9	0,9	0,9	0,9	0,9	---
COEFF. DI CONTEMPORANEITA'		[%]	100	100	100	100	100	100	100	100	100
DISTRIBUZIONE			Monofase L1+N	Monofase L2+N	Monofase L3+N	Monofase L1+N	Monofase L1+N	Monofase L1+N	Monofase L1+N	Monofase L1+N	Monofase L2+N
PROTEZIONE	Marca		SCHNEIDER	SCHNEIDER	SCHNEIDER	SCHNEIDER	---	---	---	---	SCHNEIDER
	Tipo		iC60N+Vigi AC	iC60N+Vigi AC	C60N+Vigi AC	C60N+Vigi AC	---	---	---	---	iC60N+Vigi AC
	Taglia (Ith)	[A]	16	32	10	10	---	---	---	---	10
	Polarità		2 x 16	2 x 32	2 x 10	2 x 10	---	---	---	---	2 x 10
	In Max/Min/Reg.	[A]	---/---/16	---/---/32	---/---/10	---/---/10	---/---/---	---/---/---	---/---/---	---/---/---	---/---/10
	Im Max/Min/Reg.	[A]	---/---/160	---/---/320	---/---/100	---/---/100	---/---/---	---/---/---	---/---/---	---/---/---	---/---/100
	P.d.I.	[kA]	6	20	20	20	---	---	---	---	20
	I differenziale (Id)	[A]	0,03 - Cl. AC	0,03 - Cl. AC	0,03 - Cl. AC	0,03 - Cl. AC	---	---	---	---	0,03 - Cl. AC
	Esecuzione		Modulare	Modulare	Modulare	Modulare	---	---	---	---	Modulare
CONTATTORE											
STRUMENTI											
LINEA	Sigla cavo		N07 V-K	N07 V-K	FROR	---	N07 V-K	N07 V-K	N07 V-K	N07 V-K	---
	Coefficienti		0,700	0,800	0,800	---	0,700	0,700	0,700	0,700	---
	Posa		__5	__1	__2	---	__5	__5	__5	__5	---
	Lunghezza/L. Max	[m]	20/85	20/83	30/280	---/---	10/563	10/375	10/751	10/563	---/---
	Sezione	[mmq]	2(1x4)+(1PE4)	2(1x10)+(1PE10)	1(3G2,5)	---	2(1x2,5)+(1PE2,5)	2(1x2,5)+(1PE2,5)	2(1x2,5)+(1PE2,5)	2(1x2,5)+(1PE2,5)	---
	Portata (Iz)	[A]	22	37	15	---	17	17	17	17	---

REV	DATA	DESCRIZIONE	DISEGNATO	CONTROLLATO

COMMITTENTE
Nuova Sede del Centro di Documentazione
del Parco delle Vaude
Vauda Canavese (TO)

OGGETTO
QG
Quadro Generale

NOTA

FILE 00000204
DISEGNO 13/6
FOGLIO 4 SEGUE 5

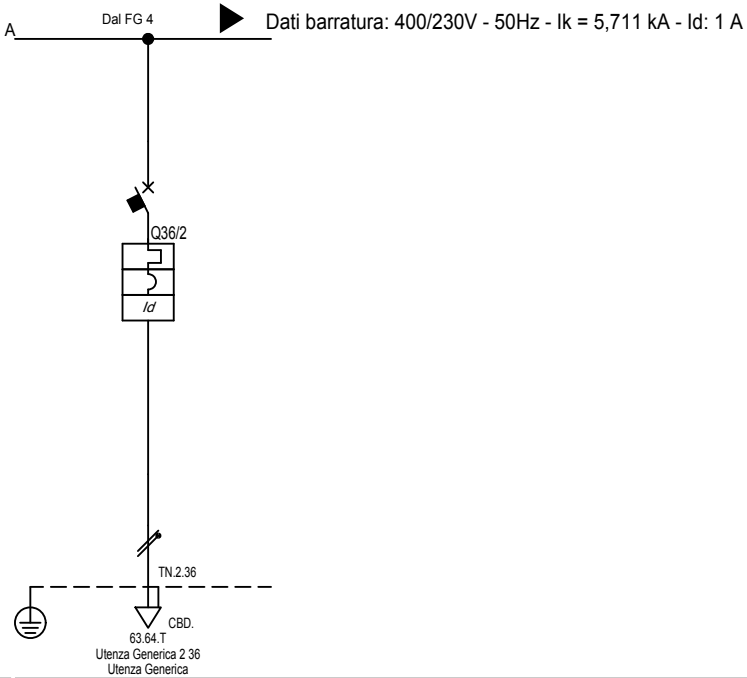

Sigla utenza		2 36								
Descrizione		Riserva								
POTENZA CONTEMPORANEA	[kW]	0								
CORRENTE (Ib)	[A]	0								
CosFi		---								
COEFF. DI CONTEMPORANEITA'	[%]	100								
DISTRIBUZIONE		Monofase L3+N								
PROTEZIONE	Marca	SCHNEIDER								
	Tipo	iC60N+Vigi AC								
	Taglia (Ith) [A]	16								
	Polarità	2 x 16								
	In Max/Min/Reg. [A]	---/---/16								
	Im Max/Min/Reg. [A]	---/---/160								
	P.d.I. [kA]	20								
	I differenziale (Id) [A]	0,03 - Cl. AC								
	Esecuzione	Modulare								
CONTATTORE										
STRUMENTI										
LINEA	Sigla cavo	---								
	Coefficienti	---								
	Posa	---								
	Lunghezza/L. Max [m]	---/---								
	Sezione [mmq]	---								
	Portata (Iz) [A]	---								

REV	DATA	DESCRIZIONE	DISEGNATO	CONTROLLATO

COMMITTENTE
Nuova Sede del Centro di Documentazione
del Parco delle Vaude
Vauda Canavese (TO)

OGGETTO
QG
Quadro Generale

NOTA

FILE 00000205
DISEGNO 13/6
FOGLIO 5 SEGUE 6

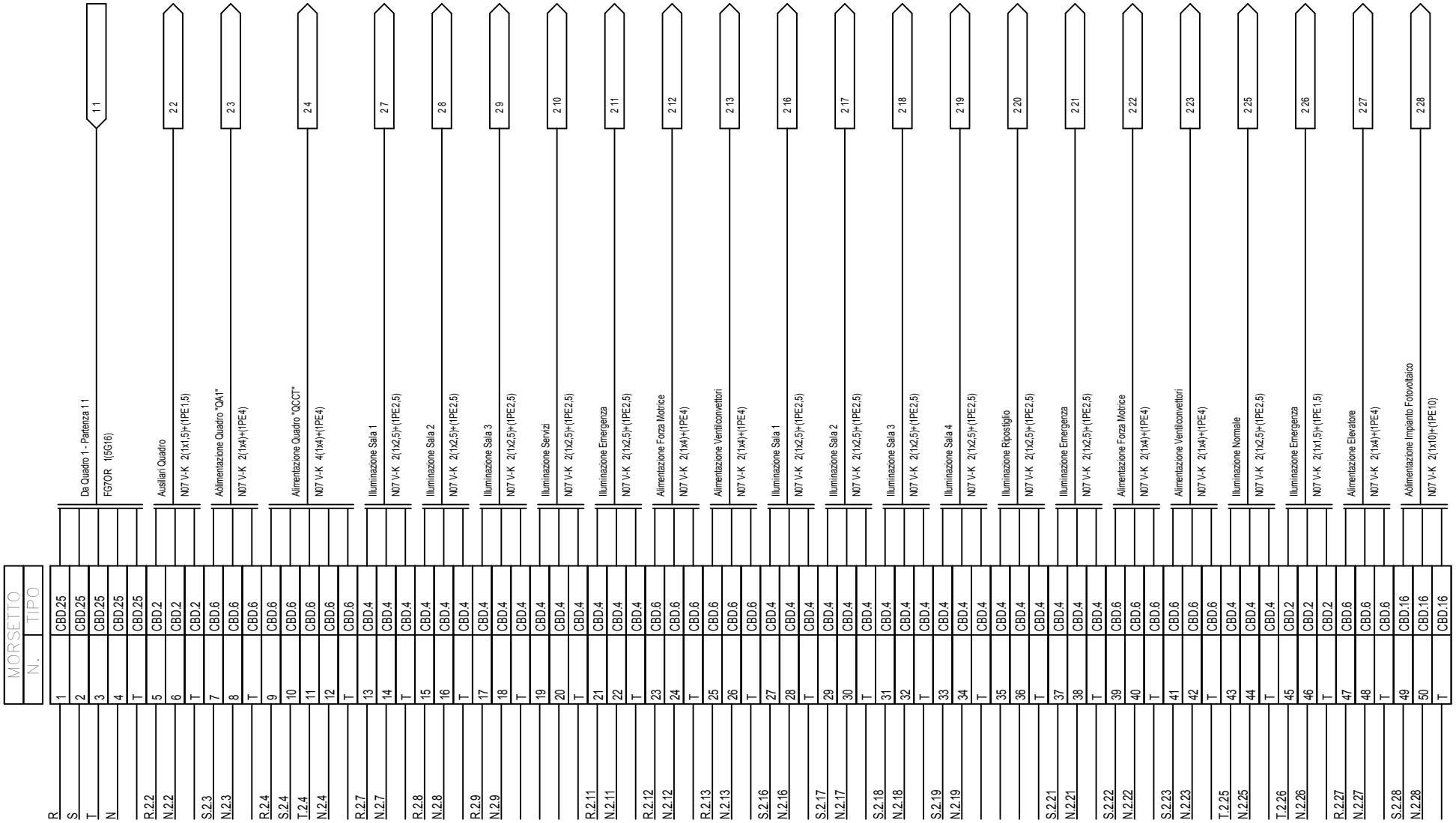

REV	DATA	DESCRIZIONE	DISEGNATO	CONTROLLATO

COMMITTENTE
Nuova Sede del Centro di Documentazione
del Parco delle Vaude
Vauda Canavese (TO)

OGGETTO
QG
Schema morsettiera

NOTA

FILE 00000206
DISEGNO 13/6
FOGLIO 6 SEGUE 7

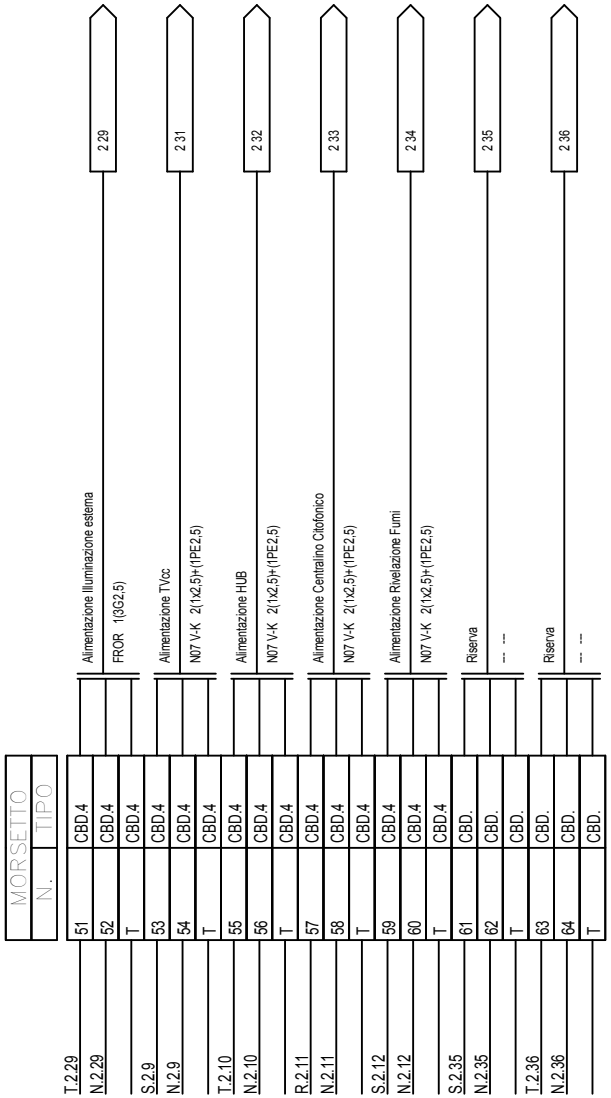

REV	DATA	DESCRIZIONE	DISEGNATO	CONTROLLATO

COMMITTENTE
Nuova Sede del Centro di Documentazione
del Parco delle Vaude
Vauda Canavese (TO)

OGGETTO
QG
Schema morsettiera

NOTA

FILE 00000207
DISEGNO 13/6
FOGLIO 7
SEGUE -